Ontwerpen van werkplekken en/of middelen

Werkplekken komen voor in alle beroepstakken. In een bedrijf kunnen diverse werkplekken voorkomen, bijvoorbeeld portiersloge, ontvangstbalie, kantoor- en productie werkplekken.

Een goed ontwerp is belangrijk, zodat medewerkers er goed aan of mee kunnen werken. En niet alle medewerkers zijn gelijk, de één is 1.60 m en de andere is 2.00 m. Beide medewerkers moeten aan dezelfde werkplek kunnen werken.

De ergonoom van Koops Ergonomie ontwerpt of past werkplekken aan volgens de mensmaten (antropometrie), reikwijdtes richtlijnen en fysieke belasting richtlijnen. Hierdoor zullen medewerkers op de ontworpen of aangepaste werkplekken optimaal hun werkzaamheden uit kunnen voeren.

Ook bij verbouw en nieuwbouw projecten is niet het esthetische belangrijk, maar vooral het werkplek ontwerp zodat de medewerker goed het werk kan uitvoeren. Het esthetische is het omhulsel van de werkplek.

Het aanpassen van bestaande middelen kan noodzakelijk zijn na aanpassing van taken, handelingen of productie processen. Als in deze onderdelen delen veranderen is het verstandig de middelen te checken op functionaliteit en werkbaarheid. De ergonoom van Koops Ergonomie kan hierbij advies geven.

Dienstverlening die Koops Ergonomie voor u kan uitvoeren als u problemen ervaart of vermoed op het gebied van uw werkplekken of middelen:

- *Ontwerpen of aanpassen van balies (ontvangstbalies en balies medische omgevingen)*

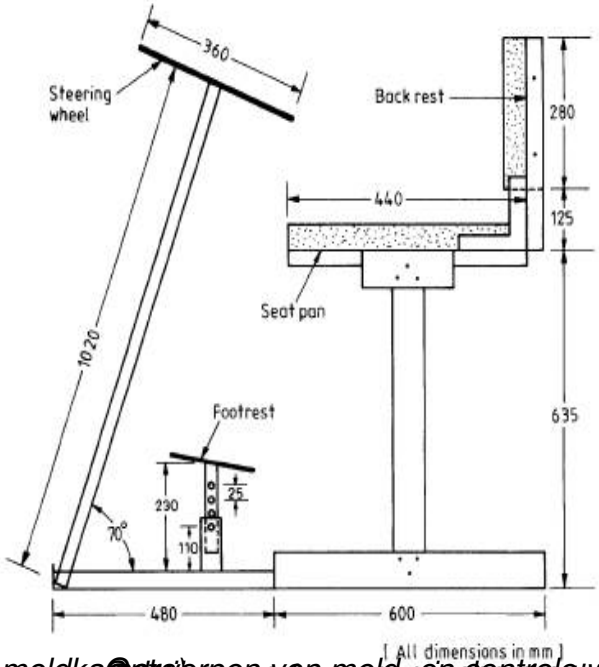

meldkamers [illegible] Ontwerpen van meld- en controlewerkplekken (vaste werkomgeving en mobiele [illegible] ontwerpen van [illegible] met Koops Ergonomie, via [inf